PHILIPS

Lighting



Nowa generacja energooszczędnego oświetlenia świetlówkowego

MASTER LEDtube EM/Mains

Lampa Philips MASTER LEDtube to źródło światła LED umieszczone w module o rozmiarach świetlówki. Jej unikatowa konstrukcja zapewnia doskonale jednorodny wygląd, nie do odróżnienia od świetlówek. Produkt jest przeznaczony dla użytkowników szukających najlepszej relacji ceny do możliwości w granicach skromnego budżetu na modernizację, która będzie trwalsza i zapewni lepszą jakość światła.

Korzyści

- Niższe koszty eksploatacji dzięki niewielkiemu zużyciu energii
- Niższe koszty eksploatacji dzięki 2-, 3-krotnie wyższej trwałości w porównaniu ze świetlówkami
- Najszybszy i najprostszy sposób wymiany istniejącego oświetlenia na technologię LED
- całkowicie bezpieczny proces montażu

Cechy

- Tylko 50% zużycia energii w porównaniu ze świetlówkami
- Niezwykle wysoka trwałość sięgająca 50 000 godzin
- Możliwość zastąpienia istniejących świetlówek T8 w instalacjach ze statecznikami elektromagnetycznymi
- Komplet funkcji ochronnych i urządzenie zabezpieczające EM Protector
- Nie zawiera rtęci

MASTER LEDtube EM/Mains

Zastosowanie

- Parkingi otwarte i zadaszone
- Magazyny / chłodnie / szyldy
- Obszary dystrybucyjne i transportowe
- Muzea i lokale gastronomiczne

Wskazówki bezpieczeństwa i ostrzeżenia

- UWAGI: Ogólna energooszczędność i rozsył strumienia świetlnego dowolnej instalacji z użyciem tych lamp zależy od rodzaju samej instalacji.

Wersje









Střední dvoukolíková zářivková





Rysunki techniczne

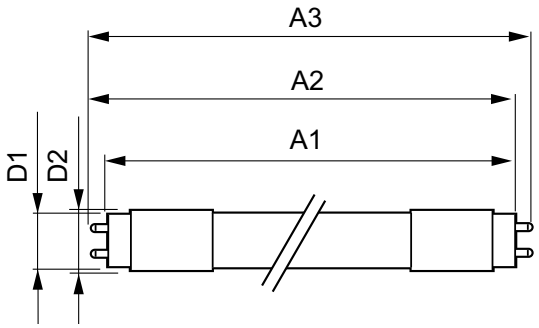

Product	D1	D2	A1	A2	A3
MASTER LEDtube 1800mm 25W 840 T8 ROT	25,68 mm	28 mm	1762,5 mm	1770 mm	1776,7 mm
MASTER LEDtube 600mm HO 8W865 T8	25,78 mm	28 mm	588,5 mm	595,5 mm	602,5 mm
MASTER LEDtube 600mm HO 8W830 T8	25,78 mm	28 mm	588,5 mm	595,5 mm	602,5 mm
MASTER LEDtube 900mm HO 12W 865 T8	25,78 mm	28 mm	893,3 mm	900,4 mm	907,5 mm
MASTER LEDtube 900mm HO 12W 840 T8	25,78 mm	28 mm	893,3 mm	900,4 mm	907,5 mm
MASTER LEDtube 600mm HO 8W840 T8	25,78 mm	28 mm	588,5 mm	595,5 mm	602,5 mm
MASTER LEDtube 1500mm UO 23W 865 T8	25,8 mm	28 mm	1498,7 mm	1505,8 mm	1512,9 mm
MASTER LEDtube 1200mm UO 15.5W 830 T8	25,8 mm	28 mm	1198,2 mm	1205,3 mm	1212,4 mm
MASTER LEDtube 1500mm UO 23W 830 T8	25,8 mm	28 mm	1498,7 mm	1505,8 mm	1512,9 mm
MASTER LEDtube 1200mm UO 15.5W 840 T8	25,8 mm	28 mm	1198,2 mm	1205,3 mm	1212,4 mm
MASTER LEDtube 1200mm UO 15.5W 865 T8	25,8 mm	28 mm	1198,2 mm	1205,3 mm	1212,4 mm
MASTER LEDtube 1500mm UO 23W 840 T8	25,8 mm	28 mm	1498,7 mm	1505,8 mm	1512,9 mm

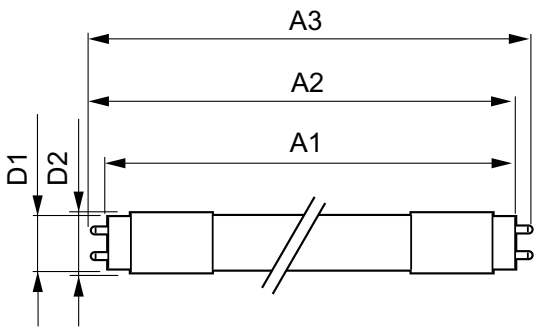

Product	D1	D2	A1	A2	A3
MASTER LEDtube 1200mm UE 14.5W 840 T8	25,8 mm	28 mm	1198,2 mm	1205,3 mm	1212,4 mm
MASTER LEDtube 1500mm UE 21.5W 865 T8	25,8 mm	28 mm	1498,8 mm	1505,9 mm	1513 mm
MASTER LEDtube 1200mm UE 14.5W 865 T8	25,8 mm	28 mm	1198,2 mm	1205,3 mm	1212,4 mm
MASTER LEDtube 1500mm UE 21.5W 840 T8	25,8 mm	28 mm	1498,8 mm	1505,9 mm	1513 mm
MASTER LEDtube 1200mm HO 12.5W 865 T8	25,8 mm	28 mm	1198,2 mm	1205,3 mm	1212,4 mm
MASTER LEDtube 1200mm HO 12.5W 840 T8	25,8 mm	28 mm	1198,2 mm	1205,3 mm	1212,4 mm
MASTER LEDtube 1200mm HO 12.5W 830 T8	25,8 mm	28 mm	1198,2 mm	1205,3 mm	1212,4 mm
MASTER LEDtube 1500mm HO 18.2W 865 T8	25,8 mm	28 mm	1498,8 mm	1505,9 mm	1513 mm
MASTER LEDtube 1500mm HO 18.2W 840 T8	25,8 mm	28 mm	1498,8 mm	1505,9 mm	1513 mm

MASTER LEDtube EM/Mains

Rysunki techniczne

Product	D1	D2	A1	A2	A3
MASTER LEDtube 1500mm HO 18.2W 830 T8	25,8 mm	28 mm	1498,8 mm	1505,9 mm	1513 mm



Product	D1	D2	C1
MASTER LEDtube Starter EMP GenII OP	3 mm	21,5 mm	34,5 mm

Zatwierdzenie i Aplikacja

Order Code	Full Product Name	Zużycie energii elektrycznej w kWh/1000 h	Etykieta Efektywności Energetycznej (EEL)
48037300	MASTER LEDtube 1800mm 25W 840 T8 ROT	25 kWh	A++
68708600	MASTER LEDtube 900mm HO 12W 840 T8	12 kWh	A++
68710900	MASTER LEDtube 900mm HO 12W 865 T8	12 kWh	A++
69747400	MASTER LEDtube 600mm HO 8W830 T8	8 kWh	A++
69749800	MASTER LEDtube 600mm HO 8W840 T8	8 kWh	A++
69751100	MASTER LEDtube 600mm HO 8W865 T8	8 kWh	A++
73150500	MASTER LEDtube 1200mm UE 14.5W 840 T8	15 kWh	A++
73152900	MASTER LEDtube 1200mm UE 14.5W 865 T8	15 kWh	A++
73154300	MASTER LEDtube 1500mm UE 21.5W 840 T8	22 kWh	A++
73156700	MASTER LEDtube 1500mm UE 21.5W 865 T8	22 kWh	A++
81965400	MASTER LEDtube Starter EMP GenII OP	-	-
59235600	MASTER LEDtube 1200mm HO 12.5W 830 T8	13 kWh	A++
59237000	MASTER LEDtube 1200mm HO 12.5W 840 T8	13 kWh	A++
59239400	MASTER LEDtube 1200mm HO 12.5W 865 T8	13 kWh	A++
59241700	MASTER LEDtube 1500mm HO 18.2W 830 T8	19 kWh	A++
59243100	MASTER LEDtube 1500mm HO 18.2W 840 T8	19 kWh	A++
59245500	MASTER LEDtube 1500mm HO 18.2W 865 T8	19 kWh	A++
64721600	MASTER LEDtube 1200mm UO 15.5W 830 T8	16 kWh	A++
64723000	MASTER LEDtube 1200mm UO 15.5W 840 T8	16 kWh	A++
64725400	MASTER LEDtube 1200mm UO 15.5W 865 T8	16 kWh	A++
64727800	MASTER LEDtube 1500mm UO 23W 830 T8	23 kWh	A++
64729200	MASTER LEDtube 1500mm UO 23W 840 T8	23 kWh	A++
64731500	MASTER LEDtube 1500mm UO 23W 865 T8	23 kWh	A++

Sterowanie i Ściemnianie

MASTER LEDtube EM/Mains

Order Code	Full Product Name	Funkcja ściemniania
48037300	MASTER LEDtube 1800mm 25W 840 T8 ROT	brak
68708600	MASTER LEDtube 900mm HO 12W 840 T8	brak
68710900	MASTER LEDtube 900mm HO 12W 865 T8	brak
69747400	MASTER LEDtube 600mm HO 8W830 T8	brak
69749800	MASTER LEDtube 600mm HO 8W840 T8	brak
69751100	MASTER LEDtube 600mm HO 8W865 T8	brak
73150500	MASTER LEDtube 1200mm UE 14.5W 840 T8	brak
73152900	MASTER LEDtube 1200mm UE 14.5W 865 T8	brak
73154300	MASTER LEDtube 1500mm UE 21.5W 840 T8	brak
73156700	MASTER LEDtube 1500mm UE 21.5W 865 T8	brak
81965400	MASTER LEDtube Starter EMP GenII OP	-
59235600	MASTER LEDtube 1200mm HO 12.5W 830 T8	brak

Order Code	Full Product Name	Funkcja ściemniania
59237000	MASTER LEDtube 1200mm HO 12.5W 840 T8	brak
59239400	MASTER LEDtube 1200mm HO 12.5W 865 T8	brak
59241700	MASTER LEDtube 1500mm HO 18.2W 830 T8	brak
59243100	MASTER LEDtube 1500mm HO 18.2W 840 T8	brak
59245500	MASTER LEDtube 1500mm HO 18.2W 865 T8	brak
64721600	MASTER LEDtube 1200mm UO 15.5W 830 T8	brak
64723000	MASTER LEDtube 1200mm UO 15.5W 840 T8	brak
64725400	MASTER LEDtube 1200mm UO 15.5W 865 T8	brak
64727800	MASTER LEDtube 1500mm UO 23W 830 T8	brak
64729200	MASTER LEDtube 1500mm UO 23W 840 T8	brak
64731500	MASTER LEDtube 1500mm UO 23W 865 T8	brak

Eksploatacja i połączenie elektryczne

Order Code	Full Product Name	Częstotliwość wejściowa	Napięcie (Nom)	Moc (znamionowa) (Nom)	Czas uruchomienia (Nom)
48037300	MASTER LEDtube 1800mm 25W 840 T8 ROT	50 do 60 Hz	220-240 V	25 W	0,5 s
68708600	MASTER LEDtube 900mm HO 12W 840 T8	50 do 60 Hz	220-240 V	12 W	0,5 s
68710900	MASTER LEDtube 900mm HO 12W 865 T8	50 do 60 Hz	220-240 V	12 W	0,5 s
69747400	MASTER LEDtube 600mm HO 8W830 T8	50 do 60 Hz	220-240 V	8 W	0,5 s
69749800	MASTER LEDtube 600mm HO 8W840 T8	50 do 60 Hz	220-240 V	8 W	0,5 s
69751100	MASTER LEDtube 600mm HO 8W865 T8	50 do 60 Hz	220-240 V	8 W	0,5 s
73150500	MASTER LEDtube 1200mm UE 14.5W 840 T8	50 do 60 Hz	220-240 V	14,5 W	0,5 s
73152900	MASTER LEDtube 1200mm UE 14.5W 865 T8	50 do 60 Hz	220-240 V	14,5 W	0,5 s
73154300	MASTER LEDtube 1500mm UE 21.5W 840 T8	50 do 60 Hz	220-240 V	21,5 W	0,5 s
73156700	MASTER LEDtube 1500mm UE 21.5W 865 T8	50 do 60 Hz	220-240 V	21,5 W	0,5 s
81965400	MASTER LEDtube Starter EMP GenII OP	-	-	-	-
59235600	MASTER LEDtube 1200mm HO 12.5W 830 T8	50 do 60 Hz	220-240 V	12,5 W	0,5 s
59237000	MASTER LEDtube 1200mm HO 12.5W 840 T8	50 do 60 Hz	220-240 V	12,5 W	0,5 s
59239400	MASTER LEDtube 1200mm HO 12.5W 865 T8	50 do 60 Hz	220-240 V	12,5 W	0,5 s
59241700	MASTER LEDtube 1500mm HO	50 do 60 Hz	220-240 V	18,2 W	0,5 s

MASTER LEDtube EM/Mains

Order Code	Full Product Name	Częstotliwość wejściowa	Napięcie (Nom)	Moc (znamionowa) (Nom)	Czas uruchomienia (Nom)
	18.2W 830 T8				
59243100	MASTER LEDtube 1500mm HO 18.2W 840 T8	50 do 60 Hz	220-240 V	18,2 W	0,5 s
59245500	MASTER LEDtube 1500mm HO 18.2W 865 T8	50 do 60 Hz	220-240 V	18,2 W	0,5 s
64721600	MASTER LEDtube 1200mm UO 15.5W 830 T8	50 do 60 Hz	220-240 V	15,5 W	0,5 s
64723000	MASTER LEDtube 1200mm UO 15.5W 840 T8	50 do 60 Hz	220-240 V	15,5 W	0,5 s
64725400	MASTER LEDtube 1200mm UO 15.5W 865 T8	50 do 60 Hz	220-240 V	15,5 W	0,5 s
64727800	MASTER LEDtube 1500mm UO 23W 830 T8	50 do 60 Hz	220-240 V	23 W	0,5 s
64729200	MASTER LEDtube 1500mm UO 23W 840 T8	50 do 60 Hz	220-240 V	23 W	0,5 s
64731500	MASTER LEDtube 1500mm UO 23W 865 T8	50 do 60 Hz	220-240 V	23 W	0,5 s

Informacje ogólne

Order Code	Full Product Name	Trzonek	Trwałość nominalna (Nom)	Cykl załączania
48037300	MASTER LEDtube 1800mm 25W 840 T8 ROT	G13	50000 h	50000X
68708600	MASTER LEDtube 900mm HO 12W 840 T8	G13 ROT (Rotating)	50000 h	200000X
68710900	MASTER LEDtube 900mm HO 12W 865 T8	G13 ROT (Rotating)	50000 h	200000X
69747400	MASTER LEDtube 600mm HO 8W830 T8	G13 ROT (Rotating)	60000 h	200000X
69749800	MASTER LEDtube 600mm HO 8W840 T8	G13 ROT (Rotating)	60000 h	200000X
69751100	MASTER LEDtube 600mm HO 8W865 T8	G13 ROT (Rotating)	60000 h	200000X
73150500	MASTER LEDtube 1200mm UE 14.5W 840 T8	G13 ROT (Rotating)	70000 h	200000X
73152900	MASTER LEDtube 1200mm UE 14.5W 865 T8	G13 ROT (Rotating)	70000 h	200000X
73154300	MASTER LEDtube 1500mm UE 21.5W 840 T8	G13 ROT (Rotating)	70000 h	200000X
73156700	MASTER LEDtube 1500mm UE 21.5W 865 T8	G13 ROT (Rotating)	70000 h	200000X
81965400	MASTER LEDtube Starter EMP GenII OP	-	-	-
59235600	MASTER LEDtube 1200mm HO 12.5W 830 T8	G13 ROT (Rotating)	60000 h	200000X
59237000	MASTER LEDtube 1200mm HO 12.5W 840 T8	G13 ROT (Rotating)	60000 h	200000X
59239400	MASTER LEDtube 1200mm HO 12.5W 865 T8	G13 ROT (Rotating)	60000 h	200000X
59241700	MASTER LEDtube 1500mm HO 18.2W 830 T8	G13 ROT (Rotating)	60000 h	200000X
59243100	MASTER LEDtube 1500mm HO 18.2W 840 T8	G13 ROT (Rotating)	60000 h	200000X
59245500	MASTER LEDtube 1500mm HO 18.2W 865 T8	G13 ROT (Rotating)	60000 h	200000X

MASTER LEDtube EM/Mains

Order Code	Full Product Name	Trzonek	Trwałość nominalna (Nom)	Cykl załączania
64721600	MASTER LEDtube 1200mm UO 15.5W 830 T8	G13 ROT (Rotating)	60000 h	200000X
64723000	MASTER LEDtube 1200mm UO 15.5W 840 T8	G13 ROT (Rotating)	60000 h	200000X
64725400	MASTER LEDtube 1200mm UO 15.5W 865 T8	G13 ROT (Rotating)	60000 h	200000X

Order Code	Full Product Name	Trzonek	Trwałość nominalna (Nom)	Cykl załączania
64727800	MASTER LEDtube 1500mm UO 23W 830 T8	G13 ROT (Rotating)	60000 h	200000X
64729200	MASTER LEDtube 1500mm UO 23W 840 T8	G13 ROT (Rotating)	60000 h	200000X
64731500	MASTER LEDtube 1500mm UO 23W 865 T8	G13 ROT (Rotating)	60000 h	200000X

Dane techniczne oświetlenia

Order Code	Full Product Name	Kąt rozsyłu światła (Nom)	Kod barwy	Skorelowana temperatura barwowa (Nom)	Wskaźnik oddawania barw (Nom)	Współczynnik zachowania strumienia świetlnego na zakończenie nominalnego okresu eksploatacji (Nom)	Strumień świetlny (Nom)
48037300	MASTER LEDtube 1800mm 25W 840 T8 ROT	160 °	840	4000 K	83	70 %	3700 lm
68708600	MASTER LEDtube 900mm HO 12W 840 T8	160 °	840	4000 K	83	70 %	1575 lm
68710900	MASTER LEDtube 900mm HO 12W 865 T8	160 °	865	6500 K	83	70 %	1575 lm
69747400	MASTER LEDtube 600mm HO 8W830 T8	160 °	830	3000 K	83	70 %	1000 lm
69749800	MASTER LEDtube 600mm HO 8W840 T8	160 °	840	4000 K	83	70 %	1050 lm
69751100	MASTER LEDtube 600mm HO 8W865 T8	160 °	865	6500 K	83	70 %	1050 lm
73150500	MASTER LEDtube 1200mm UE 14.5W 840 T8	160 °	840	4000 K	83	70 %	2500 lm
73152900	MASTER LEDtube 1200mm UE 14.5W 865 T8	160 °	865	6500 K	83	70 %	2500 lm
73154300	MASTER LEDtube 1500mm UE 21.5W 840 T8	160 °	840	4000 K	83	70 %	3700 lm
73156700	MASTER LEDtube 1500mm UE 21.5W 865 T8	160 °	865	6500 K	83	70 %	3700 lm
81965400	MASTER LEDtube Starter EMP GenII OP	-	-	-	-	-	-
59235600	MASTER LEDtube 1200mm HO 12.5W 830 T8	160 °	830	3000 K	83	70 %	2000 lm
59237000	MASTER LEDtube 1200mm HO 12.5W 840 T8	160 °	840	4000 K	83	70 %	2100 lm
59239400	MASTER LEDtube 1200mm HO 12.5W 865 T8	160 °	865	6500 K	83	70 %	2100 lm
59241700	MASTER LEDtube 1500mm HO 18.2W 830 T8	160 °	830	3000 K	83	70 %	2900 lm
59243100	MASTER LEDtube 1500mm HO 18.2W 840 T8	160 °	840	4000 K	83	70 %	3100 lm
59245500	MASTER LEDtube 1500mm HO 18.2W 865 T8	160 °	865	6500 K	83	70 %	3100 lm
64721600	MASTER LEDtube 1200mm UO 15.5W 830 T8	160 °	830	3000 K	83	70 %	2300 lm
64723000	MASTER LEDtube 1200mm UO 15.5W 840 T8	160 °	840	4000 K	83	70 %	2500 lm

MASTER LEDtube EM/Mains

Order Code	Full Product Name	Kąt rozsyłu światła (Nom)	Kod barwy	Skorelowana temperatura barwowa (Nom)	Wskaźnik oddawania barw (Nom)	Współczynnik zachowania strumienia świetlnego na zakończenie nominalnego okresu eksploatacji (Nom)	Strumień świetlny (Nom)
64725400	MASTER LEDtube 1200mm UO 15.5W 865 T8	160 °	865	6500 K	83	70 %	2500 lm
64727800	MASTER LEDtube 1500mm UO 23W 830 T8	160 °	830	3000 K	83	70 %	3400 lm
64729200	MASTER LEDtube 1500mm UO 23W 840 T8	160 °	840	4000 K	83	70 %	3700 lm
64731500	MASTER LEDtube 1500mm UO 23W 865 T8	160 °	865	6500 K	83	70 %	3700 lm

Mechanika i korpus

Order Code	Full Product Name	Wykończenie żarówki	Kształt bańki
48037300	MASTER LEDtube 1800mm 25W 840 T8 ROT	-	Rurka, dwutrzonkowa
68708600	MASTER LEDtube 900mm HO 12W 840 T8	-	Rurka, dwutrzonkowa
68710900	MASTER LEDtube 900mm HO 12W 865 T8	-	Rurka, dwutrzonkowa
69747400	MASTER LEDtube 600mm HO 8W830 T8	Matowy	Rurka, dwutrzonkowa
69749800	MASTER LEDtube 600mm HO 8W840 T8	Matowy	Rurka, dwutrzonkowa
69751100	MASTER LEDtube 600mm HO 8W865 T8	Matowy	Rurka, dwutrzonkowa
73150500	MASTER LEDtube 1200mm UE 14.5W 840 T8	-	Rurka, dwutrzonkowa
73152900	MASTER LEDtube 1200mm UE 14.5W 865 T8	-	Rurka, dwutrzonkowa
73154300	MASTER LEDtube 1500mm UE 21.5W 840 T8	-	Rurka, dwutrzonkowa
73156700	MASTER LEDtube 1500mm UE 21.5W 865 T8	-	Rurka, dwutrzonkowa
81965400	MASTER LEDtube Starter EMP GenII OP	-	-
59235600	MASTER LEDtube 1200mm HO 12.5W 830 T8	-	Rurka, dwutrzonkowa

Order Code	Full Product Name	Wykończenie żarówki	Kształt bańki
59237000	MASTER LEDtube 1200mm HO 12.5W 840 T8	-	Rurka, dwutrzonkowa
59239400	MASTER LEDtube 1200mm HO 12.5W 865 T8	-	Rurka, dwutrzonkowa
59241700	MASTER LEDtube 1500mm HO 18.2W 830 T8	-	Rurka, dwutrzonkowa
59243100	MASTER LEDtube 1500mm HO 18.2W 840 T8	-	Rurka, dwutrzonkowa
59245500	MASTER LEDtube 1500mm HO 18.2W 865 T8	-	Rurka, dwutrzonkowa
64721600	MASTER LEDtube 1200mm UO 15.5W 830 T8	-	Rurka, dwutrzonkowa
64723000	MASTER LEDtube 1200mm UO 15.5W 840 T8	-	Rurka, dwutrzonkowa
64725400	MASTER LEDtube 1200mm UO 15.5W 865 T8	-	Rurka, dwutrzonkowa
64727800	MASTER LEDtube 1500mm UO 23W 830 T8	-	Rurka, dwutrzonkowa
64729200	MASTER LEDtube 1500mm UO 23W 840 T8	-	Rurka, dwutrzonkowa
64731500	MASTER LEDtube 1500mm UO 23W 865 T8	-	Rurka, dwutrzonkowa

Temperatura

Order Code	Full Product Name	Temperatura otoczenia (Max)	Temperatura otoczenia (Min)	Maksymalna temperatura obudowy (Nom)	Temperatura przechowywania (Max)	Temperatura przechowywania (Min)
48037300	MASTER LEDtube 1800mm 25W 840 T8 ROT	30 °C	-5 °C	61 °C	65 °C	-40 °C
68708600	MASTER LEDtube 900mm HO 12W 840 T8	45 °C	-20 °C	50 °C	65 °C	-40 °C
68710900	MASTER LEDtube 900mm HO 12W 865 T8	45 °C	-20 °C	50 °C	65 °C	-40 °C

MASTER LEDtube EM/Mains

Order Code	Full Product Name	Temperatura otoczenia (Max)	Temperatura otoczenia (Min)	Maksymalna temperatura obudowy (Nom)	Temperatura przechowywania (Max)	Temperatura przechowywania (Min)
69747400	MASTER LEDtube 600mm HO 8W830 T8	35 °C	-20 °C	50 °C	65 °C	-40 °C
69749800	MASTER LEDtube 600mm HO 8W840 T8	35 °C	-20 °C	50 °C	65 °C	-40 °C
69751100	MASTER LEDtube 600mm HO 8W865 T8	35 °C	-20 °C	50 °C	65 °C	-40 °C
73150500	MASTER LEDtube 1200mm UE 14.5W 840 T8	35 °C	-20 °C	55 °C	65 °C	-40 °C
73152900	MASTER LEDtube 1200mm UE 14.5W 865 T8	35 °C	-20 °C	55 °C	65 °C	-40 °C
73154300	MASTER LEDtube 1500mm UE 21.5W 840 T8	35 °C	-20 °C	60 °C	65 °C	-40 °C
73156700	MASTER LEDtube 1500mm UE 21.5W 865 T8	35 °C	-20 °C	60 °C	65 °C	-40 °C
81965400	MASTER LEDtube Starter EMP GenII OP	-	-	-	-	-
59235600	MASTER LEDtube 1200mm HO 12.5W 830 T8	45 °C	-20 °C	50 °C	65 °C	-40 °C
59237000	MASTER LEDtube 1200mm HO 12.5W 840 T8	45 °C	-20 °C	50 °C	65 °C	-40 °C
59239400	MASTER LEDtube 1200mm HO 12.5W 865 T8	45 °C	-20 °C	50 °C	65 °C	-40 °C
59241700	MASTER LEDtube 1500mm HO 18.2W 830 T8	45 °C	-20 °C	55 °C	65 °C	-40 °C
59243100	MASTER LEDtube 1500mm HO 18.2W 840 T8	45 °C	-20 °C	55 °C	65 °C	-40 °C
59245500	MASTER LEDtube 1500mm HO 18.2W 865 T8	45 °C	-20 °C	55 °C	65 °C	-40 °C
64721600	MASTER LEDtube 1200mm UO 15.5W 830 T8	45 °C	-20 °C	55 °C	65 °C	-40 °C
64723000	MASTER LEDtube 1200mm UO 15.5W 840 T8	45 °C	-20 °C	55 °C	65 °C	-40 °C
64725400	MASTER LEDtube 1200mm UO 15.5W 865 T8	45 °C	-20 °C	55 °C	65 °C	-40 °C
64727800	MASTER LEDtube 1500mm UO 23W 830 T8	45 °C	-20 °C	60 °C	65 °C	-40 °C
64729200	MASTER LEDtube 1500mm UO 23W 840 T8	45 °C	-20 °C	60 °C	65 °C	-40 °C
64731500	MASTER LEDtube 1500mm UO 23W 865 T8	45 °C	-20 °C	60 °C	65 °C	-40 °C

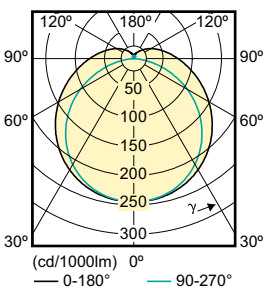

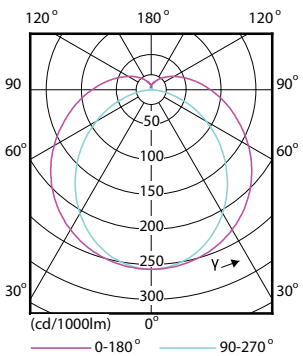

MASTER LEDtube EM/Mains

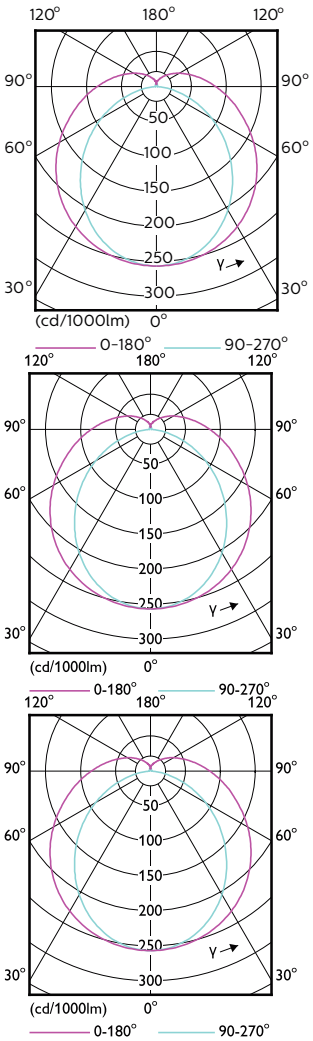

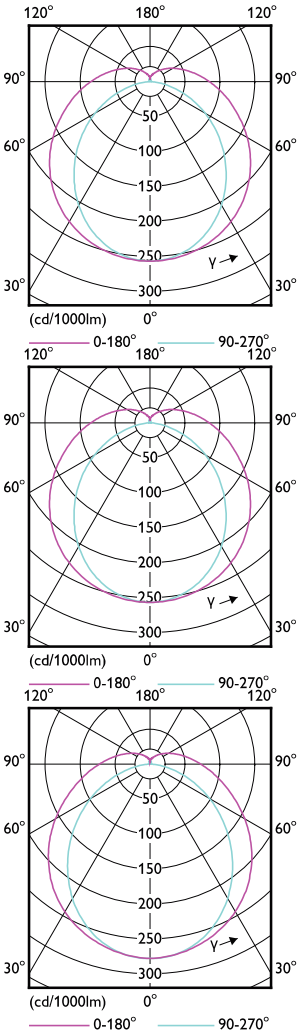

© 2020 Signify Holding Wszelkie prawa zastrzeżone. Signify nie składa żadnych oświadczeń ani nie udziela jakichkolwiek gwarancji dotyczących dokładności lub kompletności informacji zawartych w niniejszym dokumencie i nie ponosi odpowiedzialności za jakiekolwiek związane z nimi działania. Informacje zamieszczone w niniejszym dokumencie nie stanowią oferty handlowej ani elementu jakiejkolwiek oferty lub umowy, chyba że uzgodniono inaczej z Signify. Wszystkie znaki towarowe są własnością Signify Holding lub ich odpowiednich właścicieli.