QTP-D/E 1X10...13

QUICKTRONIC PROFESSIONAL M | Stateczniki elektroniczne (SE) do świetlówek jednotrzonkowych



Obszar zastosowań

- Systemy oświetlenia awaryjnego zgodne z PN-EN 50172 / DIN VDE 0108-100
- Budynki publiczne
- Hale sportowe i fabryki
- Przeznaczony do opraw o klasie ochronności I

Korzyści ze stosowania produktu

- Długa trwałość lampy
- Częste włączanie / wyłączanie nie ma negatywnego wpływu
- Automatyczny restart po wymianie lampy
- Doskonałe włączenie lampy dla zastosowań z czujnikami ruchu
- Oddzielna instalacja dzięki opcjonalnemu zaciskowi do przewodów dla obudów K2 i K3
- System z certyfikacją VDE/VDE EMC

Cechy produktu

- Napięcie zasilania: 220...240 V
- Napięcie sieciowe: 198...264 V
- Częstotliwość linii: 0 Hz | 50 Hz | 60 Hz
- Włączenie lampy z optymalnym wstępnym podgrzewaniem
- Wskaźnik sprawności energetycznej EEI: A2
- Automatyczne wyłączenie niesprawnych lamp po upływie trwałości (EoL T.2)
- Praca lampy: zgodnie z PN-EN 60929
- Bezpieczeństwo: zgodnie z PN-EN 61347-2-3

LEDVANCE GmbH. Wszystkie prawa zastrzeżone.

Dane techniczne

Dane elektryczne

Napięcie wejściowe, prąd zmienny	198…264 V
Napięcie znamionowe	220…240 V
Częstotliwość sieciowa	50…60 Hz
Napięcie wejściowe, prąd stały	176…276 V [1)]
Częstotliwość pracy	44 kHz [2)]
Maks. liczba SE przy bezpieczniku 10 A	25 [3)]
Maksymalna liczba SE na wyłącznik 16 A	41 [3)]
Początkowy prąd rozruchowy	7 A

[1)] Minimalne napięcie zaświecenia lampy: 198 V

[2)] W przybliżeniu

[3)] Typ B

Dane świetlne

Czas startu	1,0 s

Wymiary i waga

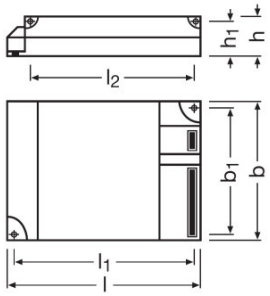

Długość	93,0 mm
Szerokość	58,0 mm
Wysokość	29,0 mm
Odległość otworów montażowych, długość	84,0 mm
Odległość otworów montażowych, szerokość	48,0 mm
Masa produktu	100,00 g
Przekrój przewodu, strona wyjściowa	0,5…1,5 mm²
Przekrój przewodu, strona wejściowa	0,5…1,5 mm²

Temperatury i warunki pracy

LEDVANCE GmbH. Wszystkie prawa zastrzeżone.

Zakres temperatury otoczenia	-20…+50 °C
Wilgotność względna	5…85 %

Trwałość

Trwałość SE	50000 h [1)]

[1)] Przy temperaturze tcase = 75°C w punkcie pomiarowym tc / 10 % uszkodzeń

Dodatkowe dane produktu

Uwaga dotycząca produktu	Opcjonalnie zacisk przewodu, patrz rozdział mocowania ECG - zacisk do przewodu

Możliwości

Nadaje się do opraw o kl. ochronności	I / II
Koniec trwałości lampy, bezp. wył.	EOL T.2

Certyfikaty i Normy

Znaki stacji badawczych	VDE / VDE-EMC / ENEC 10 / GOST / RCM
EEI – Etykieta energetyczna	A2
Normy	Wg. EN 61347-2-3/Wg. EN 60929/Wg. EN 55015:2006 + A1:2007/Wg. EN 61000-3-2/Wg. EN 61547
Klasa ochronności	III

LEDVANCE GmbH. Wszystkie prawa zastrzeżone.

Schemat połączeń

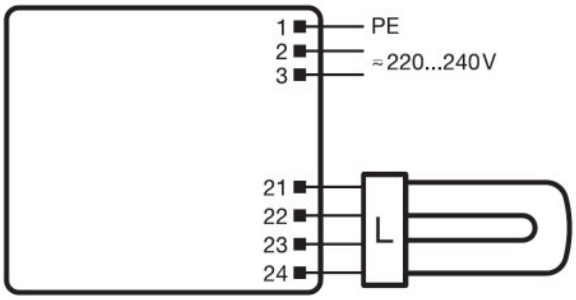

Schemat połączeń?

Pobierz dane

	Plik
	Certyfikaty ENEC-Marks approval
	Certyfikaty INOTEC
	Certyfikaty Manufacturer´s declaration LampECG combinations: Frequent switching
	Certyfikaty VDE-EMC-Certificate QTP DL_TE
	Deklaracje zgodności CE conformity
	Instrukcje eksploatacyjne EAC QTP-DE + QTP-TE
	Dane CAD 3-dim 93x58x29 9900039
	Dane CAD 3-dim 93x58x29 9900039
	Dane CAD 3-dim 93x58x29 9900039
	Dane CAD PDF 93x58x29 9900039

LEDVANCE GmbH. Wszystkie prawa zastrzeżone.

Dane logistyczne

Kod produktu	Opis produktu	Opakowanie (liczba produktów / opakowanie)	Wymiary (długość x szerokość x wysokość)	Objętość	Waga brutto
4008321181572	QTP-D/E 1X10...13	Karton wysyłkowy 20	315 mm x 66 mm x 196 mm	4.07 dm^3	2127.00 g

Wymieniony kod produktu oznacza najmniejszą ilość produktu, jaka może być zamówiona. Jednostka transportowa może zawierać jedną sztukę lub więcej. Składając zamówienie prosimy o zamawianie ilości odpowiadających jednej lub wielokrotności jednostki transportowej.

Oświadczenie

Zastrzega się możliwość zmian bez uprzedzenia. Błędy i ominięcia są możliwe. Należy zawsze upewnić się czy korzystasz z najnowszej wersji katalogu.

LEDVANCE GmbH. Wszystkie prawa zastrzeżone.

QTP-D/E 1X10...13

QUICKTRONIC PROFESSIONAL M | Stateczniki elektroniczne (SE) do świetlówek jednotrzonkowych

Nazwa produktu	Grupa lamp	Prąd znamionowy	Straty mocy	Str. świetlny znam. w temp. otocz. 25 °	Liczba źródeł światła
QTP-D/E 1X10...13	DULUX D/E 10 W	0.05 A	12.00 W	600 lm	1
	DULUX D/E 13 W	0.07 A	15.00 W	900 lm	1
	DULUX S/E 11 W	0.06 A	14.00 W	900 lm	1
	DULUX S/E 9 W	0.05 A	9.50 W	600 lm	1
	DULUX T/E 13 W	0.07 A	15.00 W	900 lm	1

LEDVANCE GmbH. Wszystkie prawa zastrzeżone.